ПРИМЕР ЗАПИСИ ПРИ ЗАКАЗЕ

ДМПК-100АМ - 250 кПа - 1 – Т

1 2 3 4

1.Обозначение преобразователя по табл. 1, 2.
2.Верхний предел перепада давления по табл. 1.
3.Основная погрешность по табл. 1.
4.Проставляется только для тропического исполнения

Рис. 1 Общий вид, габаритные и присоединительные размеры

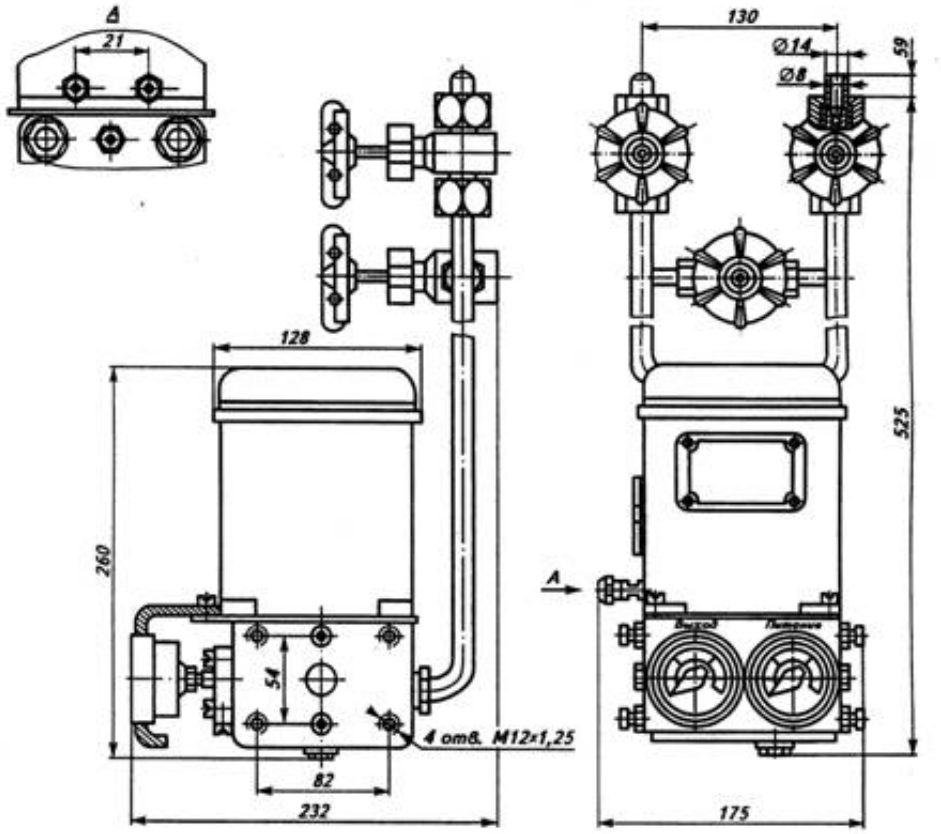

По вопросам продаж и поддержки обращайтесь:
Тел./факс: +7(843)206-01-48 (факс доб.0)
sks@nt-rt.ru
www.skbps.nt-rt.ru