ПРИМЕР ЗАПИСИ ПРИ ЗАКАЗЕ

ПИУП-М-22-УХЛ-10-0,3-1,0-исп2-03-1,0-ТУ4214-032-42334258-2005

1 2 3 4 5 6 7 8 9 10

1.Обозначение преобразователя.
2.Модель по табл. 1.
3.Климатическое исполнение.
4.Верхний предел измерения, м, по табл. 1.
5.Разность плотностей жидкостей для ПИУП- М - 21, 22 (для остальных моделей плотность жидкости от 0,5 до 2,0), г/см3, по табл. 1.
6.Плотность нижней фазы для ПИУП-М - 21, 22 (для остальных моделей не проставляется), г/см3.
7.Исполнение присоединительного фланца по табл.1.(первая цифра в условном обозначении присоединительного фланца)
8.Условное обозначении исполнения по материалам по табл. 2.
9.Основная погрешность.
10.Обозначение ТУ

Рис. 1. Габаритные, установочные и присоединительные размеры преобразователей ПИУП-М-12, ПИУП-М-13, ПИУП-М-14, ПИУП-М-15, ПИУП-М-22

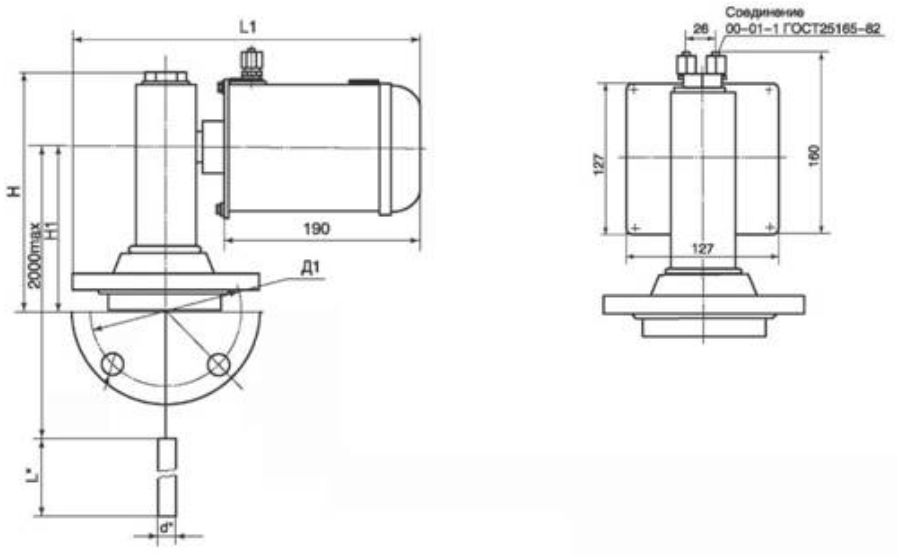

Рис. 2. Габаритные, установочные и присоединительные размеры преобразователей ПИУП-М-11, ПИУП-М-21

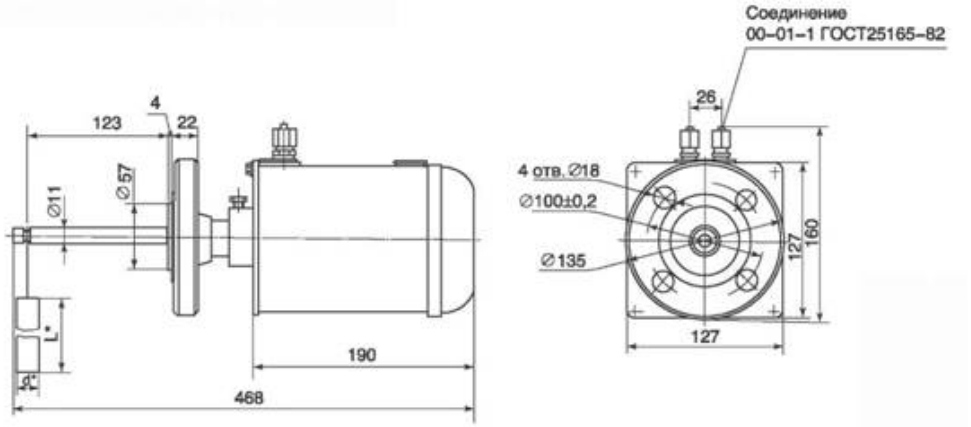

Рис. 3. Схема установки преобразователя на объекте
1)установка ПИУП-М-11, ПИУП-М-21;
2)установка ПИУП-М-12 - ПИУП-М-15, ПИУП-М-22;
3)установка ПИУП-М-12 - ПИУП-М-15, ПИУП-М-22 на выносной колонке;
4)установка ПИУП-М-13, ПИУП-М-15 с использованием теплоотводящего патрубка

По вопросам продаж и поддержки обращайтесь:
Тел./факс: +7(843)206-01-48 (факс доб.0)
sks@nt-rt.ru
www.skbps.nt-rt.ru

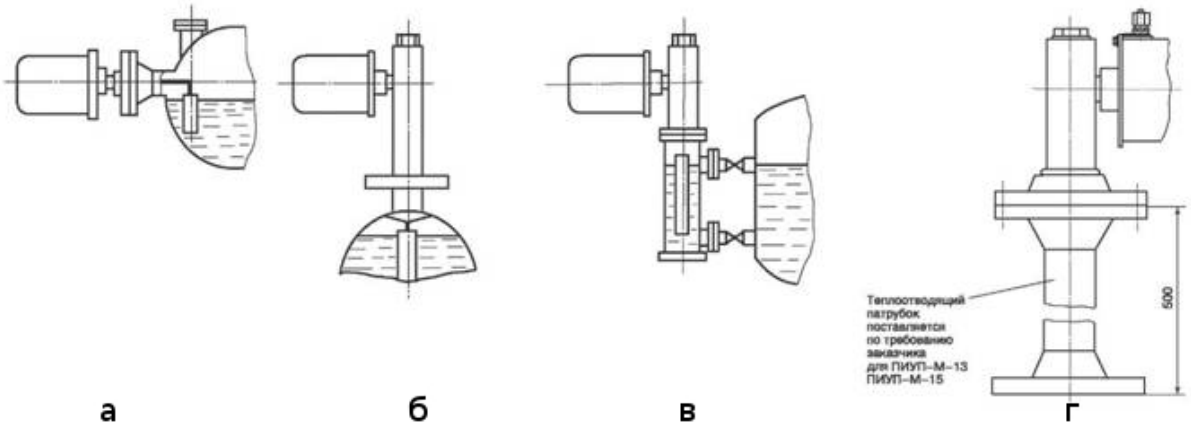

По вопросам продаж и поддержки обращайтесь:
Тел./факс: +7(843)206-01-48 (факс доб.0)
sks@nt-rt.ru
www.skbps.nt-rt.ru